COMUNE DI BUTTIGLIERA ALTA
Località: Via Reano, 3

RIQUALIFICAZIONE URBANA DELL'AREA COMUNALE CIRCOSTANTE LA SEDE MUNICIPALE

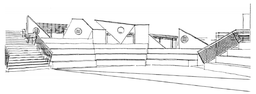

PROGETTISTA	PROGETTISTA STRUTTURE
ANDREONE Arch. Emanuele - v.Le NOR MAS, 7/F11 (NO2) 2 Via Villarbasse, 9 - Buttigliera Alta (TO)	GOFFIN Ing. Luciano - v.Le C. CLEF LCH 47R27 (Z219 L Via Pratelli Girotto, 4 - Avigliana (TO)

COMMITTENTE	L'ASSESSORE AI LL.PP.
COMUNE DI BUTTIGLIERA ALTA P.IVA 02901420017	
IL R.U.P. DE VECCHIS Geom. Giovanni	RUZZOLA Paolo

PROGETTO DEFINITIVO - ESECUTIVO

OGGETTO:
PROGETTO STRUTTURALE
PIANTA DELLE FONDAZIONI E SEZIONI GRADONATE

Tav. n° 10

STUDIO TECNICO ASSOCIATO ANDREONE-RIGON
ANDREONE Arch. Emanuele - RIGON Geom. Alberto
Via Villarbasse, 9 - 10090 Buttigliera Alta - Tel.011/93.22.530
Partita I.V.A. - 09397440016 - email studioandreonerigon@gmail.com
www.studioandreonerigon@gmail.com

N.B.

I FERRI CORRENTI DEVONO AVERE UNA SOVRAPPOSIZIONE MINIMA DI 70 cm
RESINA EPOSSIDICA TIPO HILTI HIT-RE 500 o WURTH WIT-PE 500 o FISHER FIS EM o SPIT EPCON C8

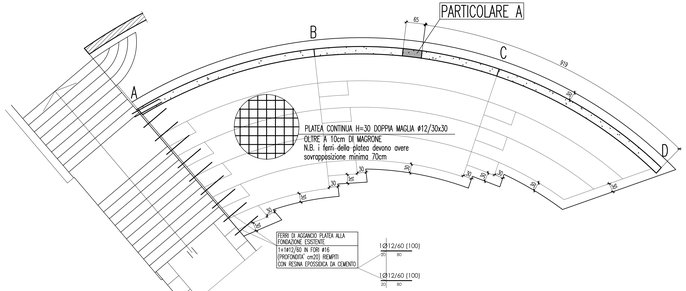

PIANTA DELLE FONDAZIONI - Scala 1/50 -

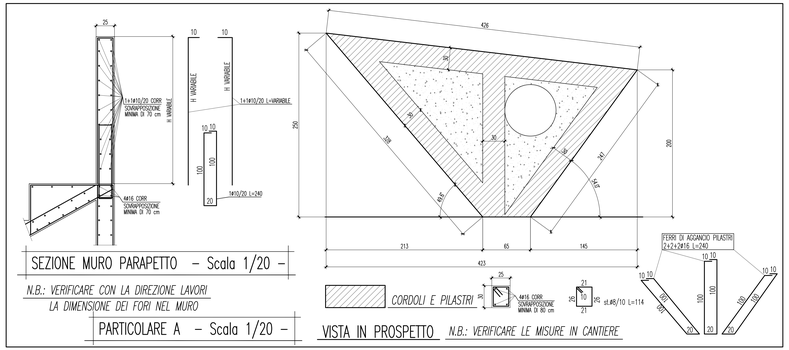

SEZIONE MURO PARAPETTO - Scala 1/20 -

N.B.: VERIFICARE CON LA DIREZIONE LAVORI LA DIMENSIONE DEI FORI NEL MURO

PARTICOLARE A - Scala 1/20 -

VISTA IN PROSPETTO N.B.: VERIFICARE LE MISURE IN CANTIERE

q_{LIM} = 3 daN/cmq

SOVRACCARICO= 500 daN/mq

CALCESTRUZZO				
IMPIEGO	CLASSE DI RESISTENZA	CLASSE DI ESPOSIZIONE AMBIENTALE	CLASSE DI CONSISTENZA	DMAX INERTE
FONDAZIONI E MURI	C25/30 (Rck30)	XC2	S4	30 mm
PILASTRI	C25/30 (Rck30)	XC1	S4	20 mm

N.B. RIALZARE I FERRI DELLA PLATEA DI ALMENO 2 cm RISPETTO AL PIANO DEL MAGRONE

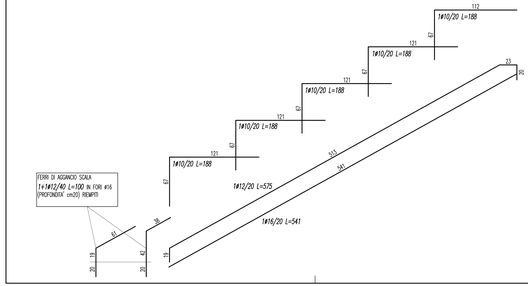

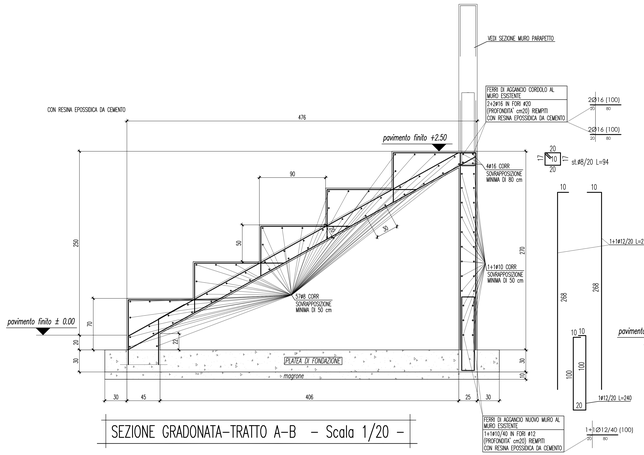

SEZIONE GRADONATA-TRATTO A-B - Scala 1/20 -

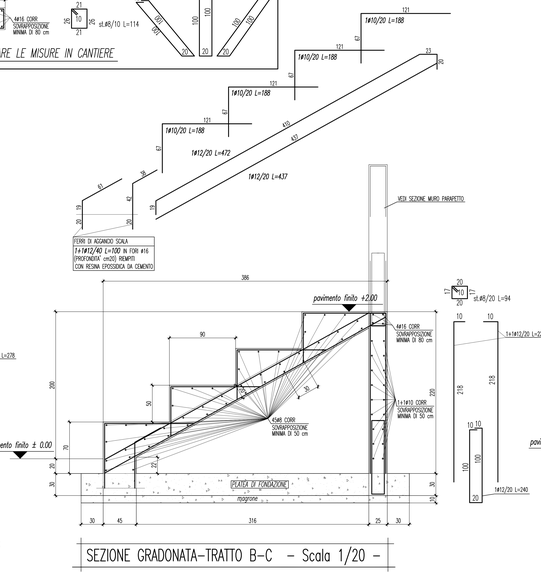

SEZIONE GRADONATA-TRATTO B-C - Scala 1/20 -

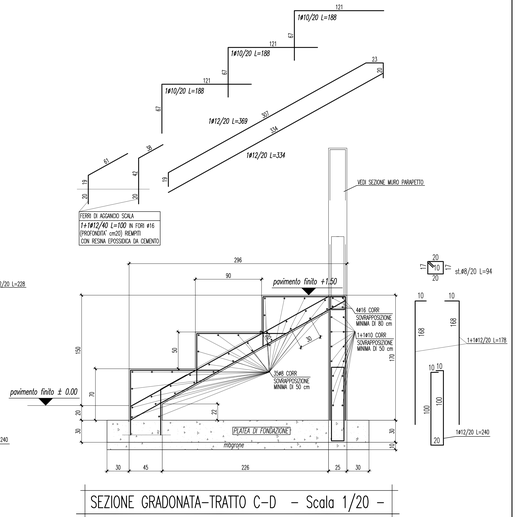

SEZIONE GRADONATA-TRATTO C-D - Scala 1/20 -